Montaż okna w ociepleniu - illbruck MOWO

Pierwszy sprawdzony system z certyfikatem ift-Rosenheim

ift ROSENHEIM

GEV-EMICODE EC 1 PLUS very low emission

5 lat gwarancji

TREMCO illbruck

illbruck MOWO

Systemowe mocowanie i uszczelnianie złącza okiennego w płaszczyźnie ocieplenia budynku

System illbruck MOWO jest próbą wprowadzenia standardu do montażu stolarki okiennej w warstwie ocieplenia, jako systemowe mocowanie okna z jednoczesnym uszczelnieniem złącza okiennego. Rozwiązanie wyklucza stosowanie pianki poliuretanowej, która w złączu okiennym wymaga natychmiastowego wręcz zabezpieczenia przed wilgocią i promieniowaniem ultrafioletowym. System nie zakłada również stosowania specjalnych konsoli do montażu, a rama instalacyjna dla okna wykuszowego, jest naturalnym przedłużeniem ościeża. Profile instalacyjne systemu poziomujemy w trakcie montażu, więc sami mamy wpływ na korektę podłoża montażowego w przypadku, gdy zostało niezbyt starannie wymurowane.

Energooszczędny

Co to wszystko oznacza dla Inwestora? Z pewnością realne ograniczanie wartości liniowych mostków cieplnych, ale też możliwość wcześniejszej adaptacji wnętrza. Jak dotąd, Inwestor musiał czekać na ocieplenie domu, aby móc próbować uszczelnić zamocowane uprzednio okno w warstwie ocieplenia. System illbruck MOWO, umożliwia pełne zamknięcie otworu już po 24h, zatem Inwestor nie jest pozostawiony samemu sobie z problemem kontynuacji montażu, a konkretnie jego części związanej z uszczelnieniem. Ponadto system umożliwia późniejszą wymianę okien bez uszkodzenia elewacji.
System illbruck MOWO dedykowany jest do energooszczędnego, pasywnego, jak również blisko zero-energetycznego budownictwa.
Od 1 stycznia 2021r. (od 1 stycznia 2019r. nowo powstałe budynki administracji publicznej), budowanie domów o „niemal zerowym zużyciu energii" stanie się obowiązkiem wszystkich Inwestorów w Polsce, zgodnie z przyjętymi przez Parlament i Radę Unii Europejskiej postanowieniami Dyrektywy 2010/31/UE w sprawie charakterystyki energetycznej budynków.

Hermetyczny

Współczynnik infiltracji powietrza dla systemu MOWO wynosi a < 0,1 [$m^3/m*h*daPa^{2/3}$], a więc może iść w duecie z najbardziej szczelną stolarką w 4 klasie przepuszczalności powietrza.

Cichy

Podczas, gdy tradycyjny system montażu wysuniętego przed lico muru uzyskał izolacyjność zaledwie 19 dB, przy zastosowaniu systemu illbruck MOWO, uzyskano wartość 36 dB. Przy jednoczesnym zastosowaniu uszczelniacza illbruck SP525, system uzyskał wartość 43 dB. To wynik jakiego obecnie nie osiąga żaden inny system. Dzięki temu nie jest wymagana dodatkowa ochrona przed hałasem.

Pod kontrolą

Firma Tremco illbruck zapewnia wsparcie na etapie projektu i wykonania. Każda budowa jest monitorowana na etapie realizacji, a zachowanie procedur wynagradzane jest udzieleniem 5-letniej gwarancji na funkcjonalność systemu.

Komponenty systemu

Profil instalacyjny okna illbruck PR007

Innowacyjna rama illbruck PR007 składa się z twardej pianki recyklingowej o dużych możliwościach przenoszenia obciążeń. Umożliwia optymalne zamocowanie okna w płaszczyźnie izolacji.

Klin izolacyjny illbruck PR008

Klin izolacyjny illbruck PR008 zwiększa izolację termiczną, a jego kształt ułatwia połączenie ramy z dociepleniem budynku.

Profil instalacyjny poszerzający illbruck PR009

Opcjonalnie stosowany profil illbruck PR009 z twardej pianki recyklingowej do montażu okien, umożliwia uzyskanie poszerzenia o dodatkowe 7cm w stosunku do klasycznego profilu PR007 o szerokości 9cm. W ten sposób uzyskujemy 16cm wysunięcie ramy illbruck MOWO przed lico muru.

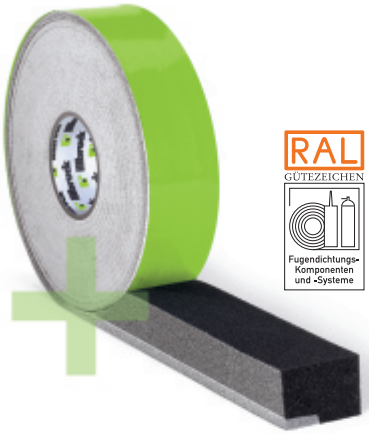

Taśma rozprężna illbruck TP652 illmod Trio+

illbruck TP652 illmod Trio+ łączy w jednej taśmie, wszystkie trzy produkty stosowane tradycyjnie w uszczelnianiu okien. W zależności od zastosowania, taśma może być używana w szczelinach od 4 do 66mm i jest dostępna w rozmiarach na wszystkie szerokości profili okiennych – uniwersalność rozmiarowa, jakiej nie ma żadna inna taśma wielofunkcyjna. W pakietach systemu illbruck MOWO, stosujemy taśmę w rozmiarze M i zakresie pracy 8-15mm.

Klej szybkowiążący illbruck SP340

Klej szybkowiążący illbruck SP340 jest ważnym składnikiem systemu montażu okien z wysunięciem przed lico muru (illbruck MOWO) i został opracowany specjalnie do wykonywania połączeń o dużej przyczepności początkowej. Umożliwia przyklejanie elementów budowlanych bez dodatkowego mocowania mechanicznego i może być stosowany zarówno na zewnątrz, jak i wewnątrz.

Podkład gruntujący illbruck AT140

Podkład illbruck AT140 poprawia przyczepność hybrydowych klejów i uszczelniaczy illbruck. Dedykowany do podłoży porowatych i wilgotnych. Stanowi pierwszy krok do przygotowania podłoża klejowego.

Tremco illbruck Sp. z o.o.
ul. Kuźnicy Kołłątajowskiej 13
31-234 Kraków, Polska

Telefon: +48 12 665 33 08
Faks: +48 12 665 33 09

e-mail: sprzedaz@tremco-illbruck.com
www.tremco-illbruck.pl

Zalety

- Systemowe mocowanie i uszczelnianie okna wysuniętego w płaszczyznę izolacji
- Realne ograniczanie wartości liniowych mostków cieplnych
- Nośność 200kg/mb, wysoki współczynnik bezpieczeństwa
- Szczelność przy zacinającym deszczu 1050Pa
- Doskonała izolacja akustyczna na poziomie 43dB
- Hermetyczność a < 0,1 [m^3 /m*h*da$Pa^{2/3}$]
- Wytrzymałość na zerwanie 3000Pa
- Próba udarności w klasie 5
- Wodoszczelność, odporność na pleśń, stabilność wymiarowa
- Możliwość wcześniejszej adaptacji wnętrz
- Możliwość późniejszej wymiany okien bez uszkodzenia elewacji
- Dedykowany do domów energooszczędnych, pasywnych i blisko zero-energetycznych
- Nadzór nad projektem, 5 lat gwarancji
- Wyróżnienie EconStar2012 za nowoczesną technikę mocowania i aktywny recycling
- Pierwszy zaprojektowany, sprawdzony system mocowania i uszczelnienia okna

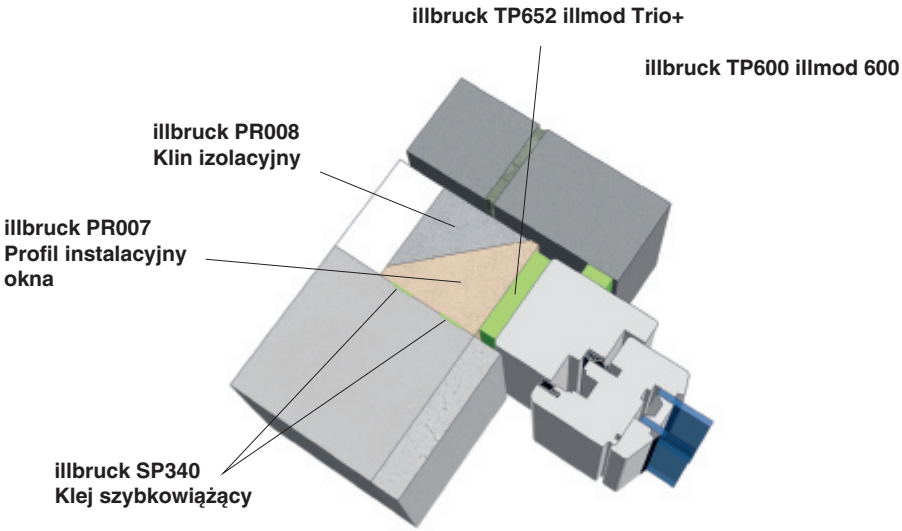

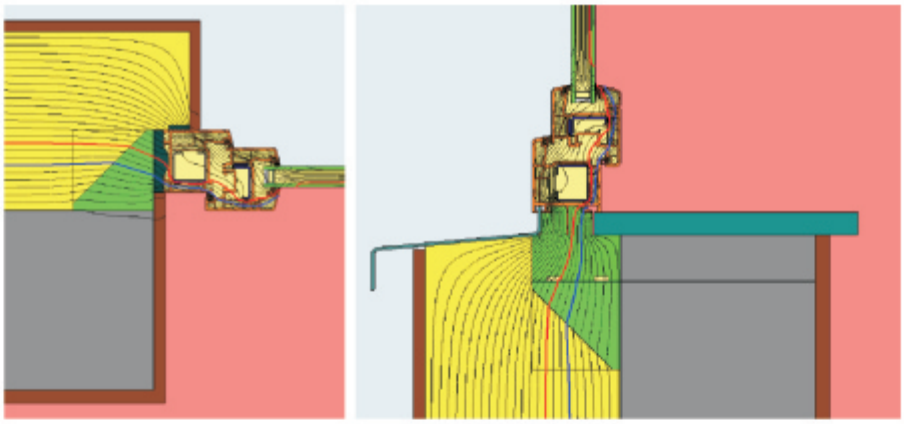

PR007 Profil instalacyjny okna λ = 0,07 W/(m·K)
PR008 Klin izolacyjny λ = 0,032 W/(m·K)
PR009 Profil instalacyjny poszerzający λ = 0,07 W/(m·K)
PR010 Profil podokienny XPS Premium λ = 0,032 W/(m·K)

TREMCO illbruck

An RPM Company